Ersatzteilliste

Spare parts list

Liste de pièces de rechange

Hako
Clean ahead

Hakomatic B 430 Standard

(7336.00)

88-60-1081
Stand / as of: 17.05.2012

D

Bestellen Sie Ersatzteile grundsätzlich bei Ihrer Hako-Werksvertretung und machen Sie folgende Angaben:

1. Gerätetyp, Motor- und Gerätenummer.

2. Genaue Bezeichnung des gewünschten Teiles sowie die Bestellnummer. Keine Bildnummer angeben.

3. Art des Versandes.

4. Genaue Anschrift mit Postleitzahl.

5. In Zweifelsfällen Muster einsenden. Lieferschein oder Begleitschreiben beigeben.

6. Rückgabe der Musterteile erfolgt nur, wenn ausdrücklich verlangt.

Verwenden Sie nur Original-Ersatzteile!

GB

Spare parts orders should be sent to your Hako agency. When ordering spare parts please state the following:

1. Type of machine, serial number of machine and engine.

2. Exact designation of the required spare parts as well as part number, but without picture number.

3. Mode of transport.

4. Correct and full address.

5. In case of doubt please send the defective part as sample together with a delivery sheet or a letter.

6. The sample will be scrapped if not informed otherwise.

Please use original spare parts only.

F

Veuillez commander les pièces de rechange chez votre agence Hako.
Commandant des pièces il faut indiquer les détails suivants:

1. Type de machine, no. de moteur et de série.

2. Désignation exacte de la pièce demandée ainsi que les numéros de commande, mais ne pas les numéros des illustrations.

3. Mode de transport.

4. Adresse correcte et complète.

5. En cas de doute, veuillez envoyer la pièce défectueuse comme échantillon, en ajoutant un bon de livraison ou une lettre.

6. Retour de l'échantillon sera seulement effectué sur demande.

Utilisez seulement des pièces de rechange originaux svp.

Hako-Werke GmbH · D-23843 Bad Oldesloe · Hamburger Str. 209-239 · Tel. (04531) 806-0 · Telefax (04531) 806-338 · Internet: www.hako.com

Baugruppe **Mounting group** **Groupe d'montage**	**Benennung**	**Description**	**Designation**	Seite Page
99733600BT10	Fahrgestell	Chassis	Châssis	4
99733600BT20	Bürstenantrieb	Brush drive group	Entraînement des brosses	6
99733600BT30	Bürstenaushebung	Brush lifting system	Rélevage des brosses	12
99733600BT40	Saugmotor - Verkleidung	Vacuum Motor - Covering	Moteur d'aspiration - Revêtement	14
99733600BT50	Behälter	Tank	Réservoir	16
99733600BT60	Holm - Behälter	Handle - Tank	Poignée - Réservoir	20
99733600BT70	Saugfußaushebung - Schlauch (7880) - Handrohr (7881) - Saugdüse (7883)	Lifting for squegee - Hose (7880) - Pipe handle (7881) - Suction nozzle (7883)	Rélevage du suceur - Tuyau (7880) - Tube d'aspiration (7881) - Bec d´aspiration (7883)	22
99733600BT80	Saugfuß	Squegee	Suceur humide	26
99733600BT90	Bedienfeld	Control panel	Plaque de service	28
99733600BT100	Elektrische Ausrüstung	Electrical equipment	Installation electrique	30

Fahrgestell / Chassis / Châssis

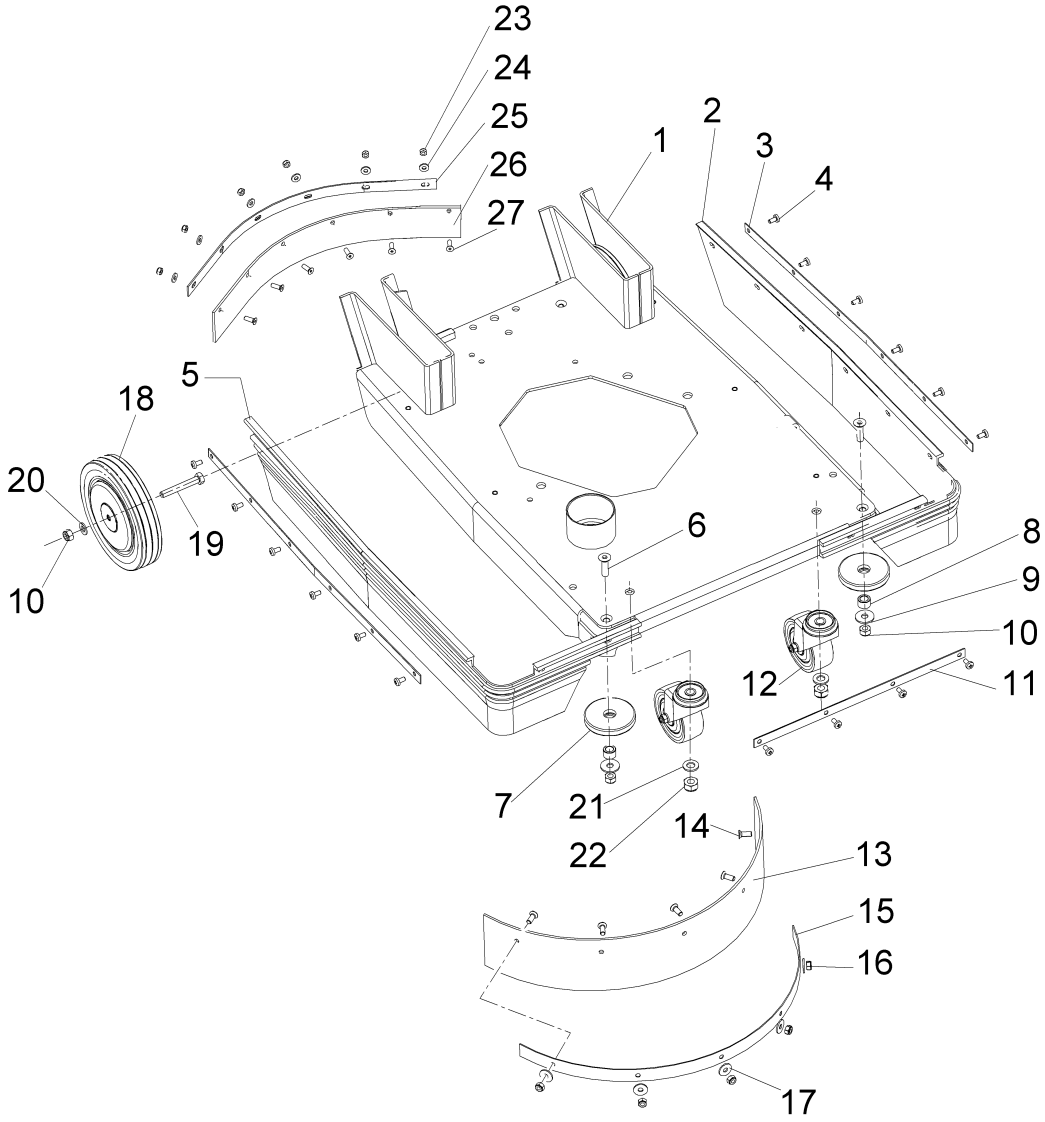

Fahrgestell / Chassis / Châssis

Pos.	Best. Nr. PN Ref.No.	Mat-Nr. Mat-No. Mat.No.	Stck. Qty. Qté.	Bezeichnung	Description	Designation	Abmessungen Measurement Mesurage	DIN / ISO	Bemerkungen Remarks Remarques
1	01200010	01200010		Grundplatte	Base plate	Plaque de base			
2	01200020	01200020		Spritzschutz links	Spraying guard	Protection à pulvériser			
3	00243340	90199191		Leiste	Fitting strip	Liteau			
4	00101460	11175171		Linsenschraube	Fillister-head screw	Vis de lentille	M5x10-4.8-H A2G	DIN 7985	
5	01200050	01200050		Spritzschutz rechts	Spraying guard	Protection à pulvériser			
6	00855460	11225174		Senkschraube	Countersunk screw	Vis à tête fraisée	M8x30-8.8	DIN 7991	
7	00150220	90199027		Abweisrolle	Rejecting role	Bobine de rejet			
8	00879030	90199019		Rohr	Pipe	Tube			
9	00042900	12332029		Scheibe	Washer	Washer	8,4-140HV-St A3G	DIN 9021	
10	00051510	12040051		6kt.Mutter	Hexagon nut	Hexagon nut	M8-8 A2G	DIN 985	
11	00879240	90199209		Leiste	Fitting strip	Liteau			
12	00471600	90199175		Lenkrolle	Steering roller	Poulie de guidage	2470 DIK		
13	00111010	90199126		Dichtleiste	Sealing strip	Bord d'étanchéité			
14	00154680	11206190		Senkschraube	Countersunk screw	Vis à tête fraisée	M6x16-4.8.H A2G	DIN 965	
15	00491920	90228925		Blech	Sheet metal	Tôle			
16	00051520	12040044		6kt.Mutter	Hexagon nut	Hexagon nut	M6-6 A2G	DIN 985	
17	00135120	12332011		Scheibe	Washer	Washer	6,4-140HV-St A3G	DIN 9021	
18	00111000	90209495		Rad	Wheel	Roue	Nr. 85 FA/150/4		
19	00053130	11038304		6kt.Schraube	Hexagon screw	Hexagon screw	M8x55-8.8 A2G	DIN 933	
20	00053750	12310041		Scheibe	Washer	Washer	A8,4-140HV-St A2G	DIN 125	
21	00053760	12310058		Scheibe	Washer	Washer	A10,5-140HV-St A2G	DIN 125	
22	00051500	12040069		6kt.Mutter	Hexagon nut	Hexagon nut	M10-6 A2G	DIN 985	
23	00051340	12040036		6kt.Mutter	Hexagon nut	Hexagon nut	M5-6 A2G	DIN 985	
24	00053720	12310025		Scheibe	Washer	Washer	A5,3-140HV-St A2G	DIN 125	
25	01200130	01200130		Klemmleiste	Terminal strip	Liteau de serrage			
26	01200140	01200140		Spritzschutz	Spraying guard	Protection à pulvériser			
27	01017650	11206539		Senkschraube	Countersunk screw	Vis à tête fraisée	M5x16-A2-70	DIN 965	

Bürstenantrieb / Brush drive group / Entraînement des brosses

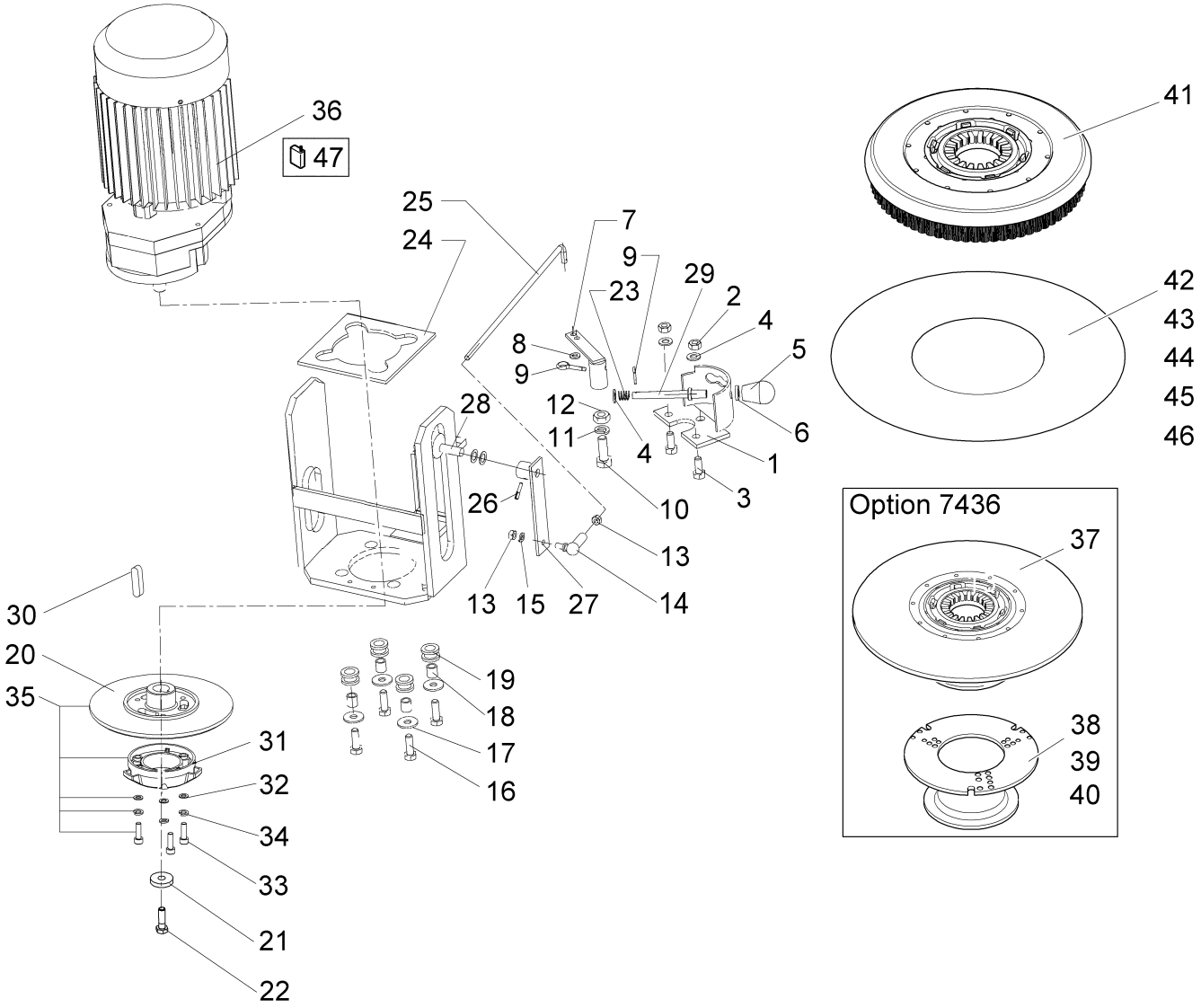

Bürstenantrieb / Brush drive group / Entraînement des brosses

Pos.	Best. Nr. PN Ref.No.	Mat-Nr. Mat-No. Mat.No.	Stck. Qty. Qté.	Bezeichnung	Description	Designation	Abmessungen Measurement Mesurage	DIN / ISO	Bemerkungen Remarks Remarques
1	00879270	96044227	1	Lasche	Bracket	Eclisse			
2	00053350	12022059	2	6kt.Mutter	Hexagon nut	Hexagon nut	M8-8 A2G	DIN 934	
3	00053090	11038213	2	6kt.Schraube	Hexagon screw	Hexagon screw	M8x20-8.8 A2G	DIN 933	
4	00053750	12310041	3	Scheibe	Washer	Washer	A8,4-140HV-St A2G	DIN 125	
5	01200180	01200180	1	Griff	Handle	Étrier			
6	XXXXXXXX		1	noch keine ET-Nummer vergeben	no part-No. til yet	encore aucun part-No. ne donne			Scheibe
7	00879150	96044425	1	Hebel	Lever	Levier			
8	00053730	12310033	1	Scheibe	Washer	Washer	A6,4-140HV-St A2G	DIN 125	
9	00054860	13280078	2	Splint	Cotter pin	Goupille fendue	2x16-St A2G	ISO 1234	
10	00053160	11038379	1	6kt.Schraube	Hexagon screw	Hexagon screw	M10x30-8.8 A3G	DIN 933	
11	00053420	12505061	1	Federring	Lock washer	Rondelle frein	A10-MP-VERZ.,W-CH ROM.	DIN 128	
12	00051500	12040069	1	6kt.Mutter	Hexagon nut	Hexagon nut	M10-6 A2G	DIN 985	
13	00053330	12022042	2	6kt.Mutter	Hexagon nut	Hexagon nut	M6-8 A2G	DIN 934	
14	01200200	01200200	1	Winkelgelenk	Angle joint	Joint d'angle			
15	00053400	12505046	1	Federring	Lock washer	Rondelle frein	A6-MP-VERZ.,W-CHR OM.	DIN 128	
16	00053100	11038247	4	6kt.Schraube	Hexagon screw	Hexagon screw	M8x25-8.8 A2G	DIN 933	
17	00053750	12310041	4	Scheibe	Washer	Washer	A8,4-140HV-St A2G	DIN 125	
18	00158600	90285164	4	Hülse	Sleeve	Douille			
19	00864290	15595093	4	Kabelmuffe	Cable sleeve	Manchon du câble	470 0031		
20	01200230	01200230	1	Mitnehmer	Carrier	Entraîneur			
21	01200240	01200240	1	Scheibe	Washer	Rondelle	9x28x4		
22	00053100	11038247	1	6kt.Schraube	Hexagon screw	Hexagon screw	M8x25-8.8 A2G	DIN 933	
23	00857230	90183435	1	Druckfeder	Pressure spring	Ressort à pression			
24	00158590	90216581	1	Platte	Plate	Plaque			
25	00879280	90199399	1	Stange	Rod	Barre			

Bürstenantrieb / Brush drive group / Entraînement des brosses

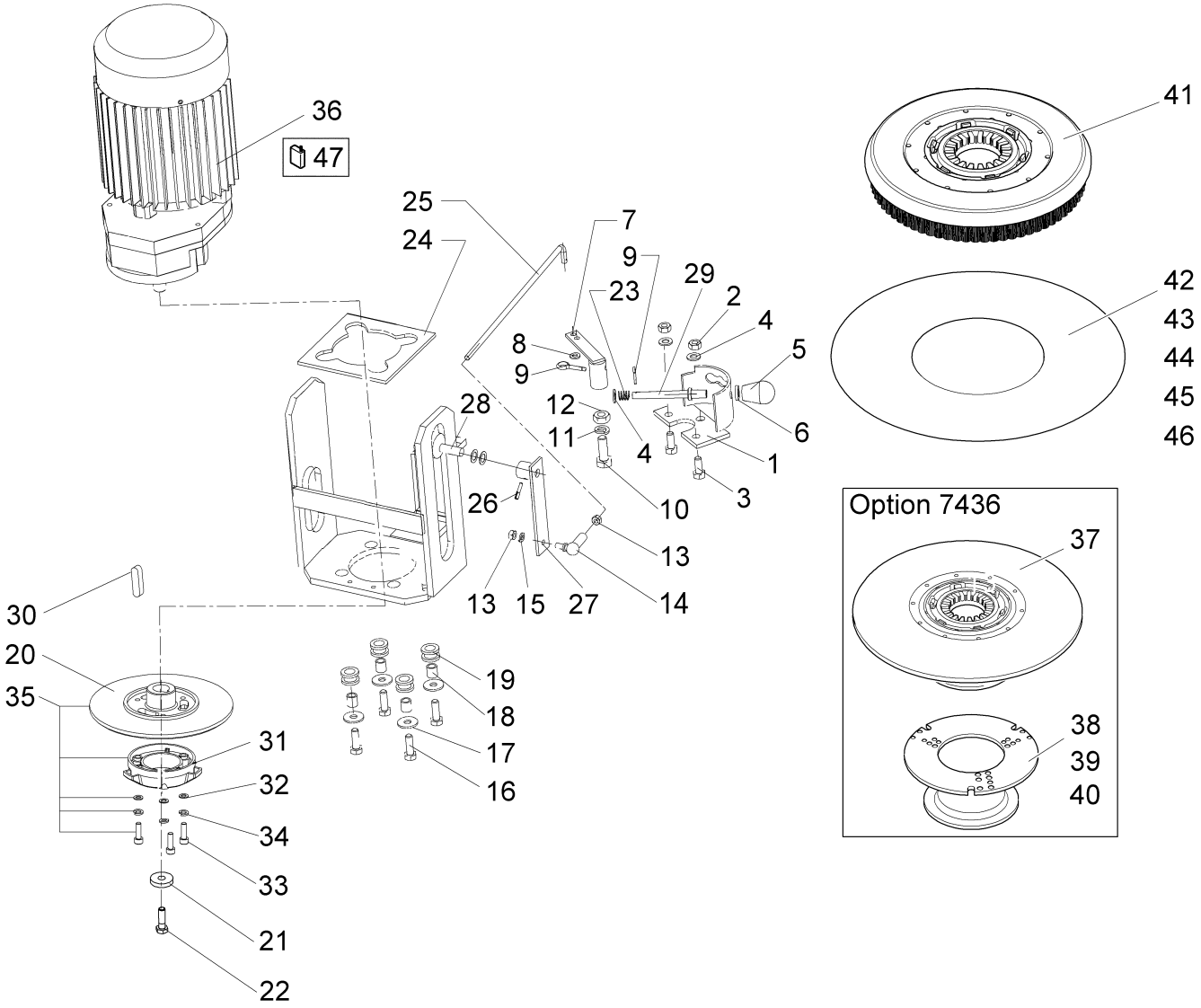

Bürstenantrieb / Brush drive group / Entraînement des brosses

Pos.	Best. Nr. PN Ref.No.	Mat-Nr. Mat-No. Mat.No.	Stck. Qty. Qté.	Bezeichnung	Description	Designation	Abmessungen Measurement Mesurage	DIN / ISO	Bemerkungen Remarks Remarques
26	00102600	13053020	1	Spannstift	Dowel pin	Goupille à tension	4x20-St	ISO 8748	
27	00879140	96044219	1	Lasche	Bracket	Eclisse			
28	00879130	96044003	1	Stift	Pin	Goupille			
29	01200300	01200300	1	Gewindestange	Threaded rod	Barre de fileté			
30	01200310	01200310	1	Passfeder	Feather key	Plume de passeport			
31	01200320	01200320	1	Center Lock	Center lock	Center lock			
32	XXXXXXXX		3	noch keine ET-Nummer vergeben	no part-No. til yet	encore aucun part-No. ne donne			Scheibe
33	00053020	11038098	3	6kt.Schraube	Hexagon screw	Hexagon screw	M6x20-8.8 A2G	DIN 933	
34	00053400	12505046	3	Federring	Lock washer	Rondelle frein	A6-MP-VERZ.,W-CHROM.	DIN 128	
35	01200330	01200330	1	Mitnehmer	Carrier	Entraîneur			
36	01200340	01200340	1	Getriebemotor	Geared motor	Moteur d´engrenage			
37	99743600	99743600	1	Treibteller E/B 43	Pad holder E/B 43	Support pad			incl. Pos.38-40
38	00681500	90364365	1	Center-Lock, Unterteil	Center-lock, lower part	Center-lock, inférieur partie			
39	00961490	11709011	3	Ejot-PT-Schraube	Self tapping screw	Vis	KB 40x14 WN-1442 1.4301		
40	00681490	90364373	1	Center-Lock, Oberteil	Center-lock,upper part	Center-lock, supérieur partie			
41	99743300	99743300	1	Perlonbürste E/B 430	Perlon brush E/B 430	Brosse de perlon E/B 430	42x40x8		
42	99788405	99788405	1	Kart. Pad, rot 16" (5Stk)	Carton pad red 16" (5pcs)	Carton pad red 16" (5pcs)			
43	99788505	99788505	1	Kart. Pad, grün 16" (5Stk)	Carton pad green 16" (5pcs)	Carton pad green 16" (5pcs)			
44	99743705	99743705	1	Kart Pad, braun 16" (5Stk)	Carton pad brown 16" (5pcs)	Carton pad brown 16" (5pcs)	43x43x14		
45	99744005	99744005	1	Kart Pad, schwarz 16" (5Stk.)	Carton pad black 16" (5pcs)	Carton pad black 16" (5pcs)	43x42x14		
46	99708702	99708702	1	Microfaserpad 16	Micro-fibre pad 16	Micro-fibre pad 16			

Bürstenantrieb / Brush drive group / Entraînement des brosses

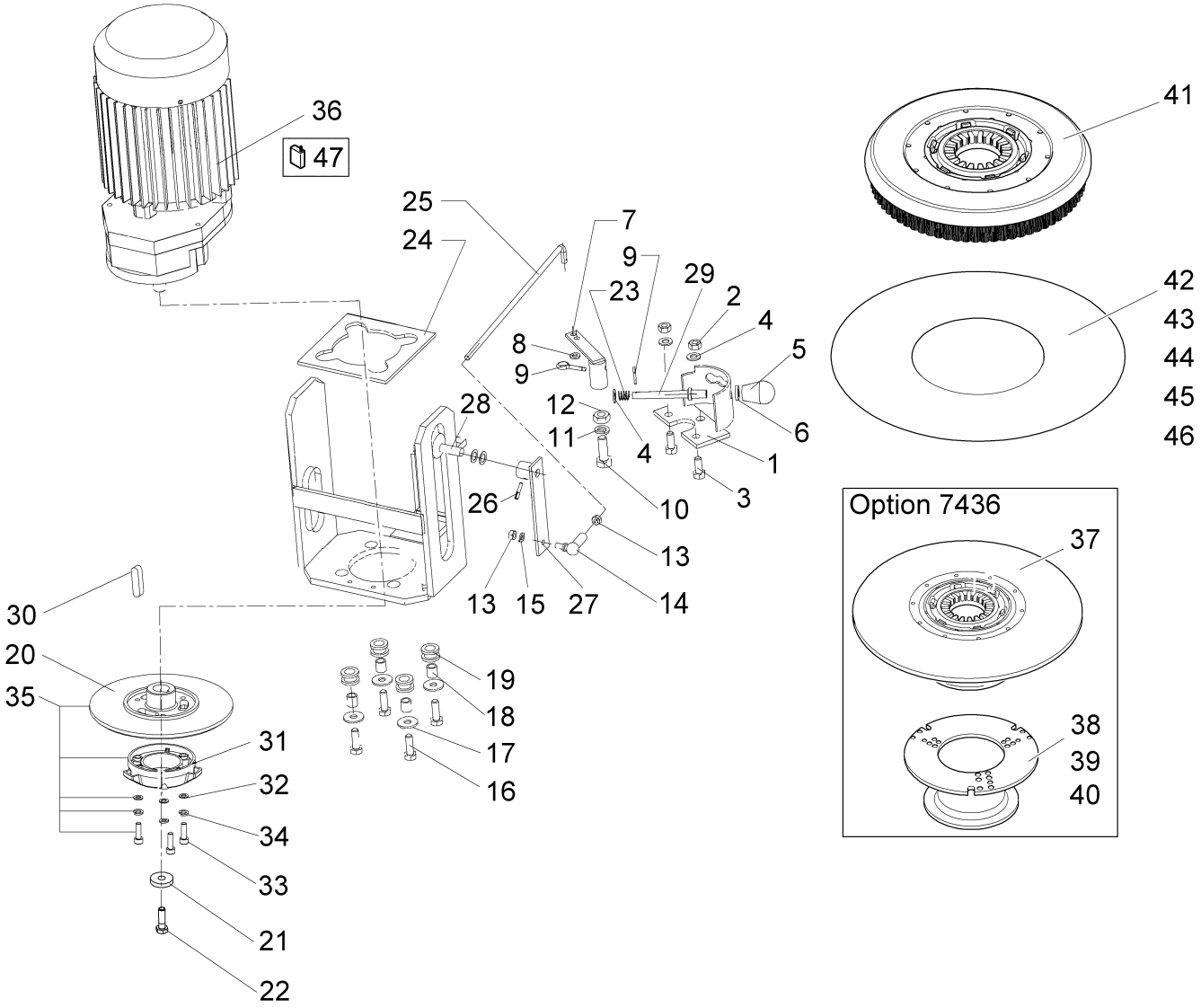

Bürstenantrieb / Brush drive group / Entraînement des brosses

Pos.	Best. Nr. PN Ref.No.	Mat-Nr. Mat-No. Mat.No.	Stck. Qty. Qté.	Bezeichnung	Description	Designation	Abmessungen Measurement Mesurage	DIN / ISO	Bemerkungen Remarks Remarques
47	01206430	01206430	4	Kohlebürste	Carbon brush	Brosse d' charbon			

Bürstenaushebung / Brush lifting system / Rélevage des brosses

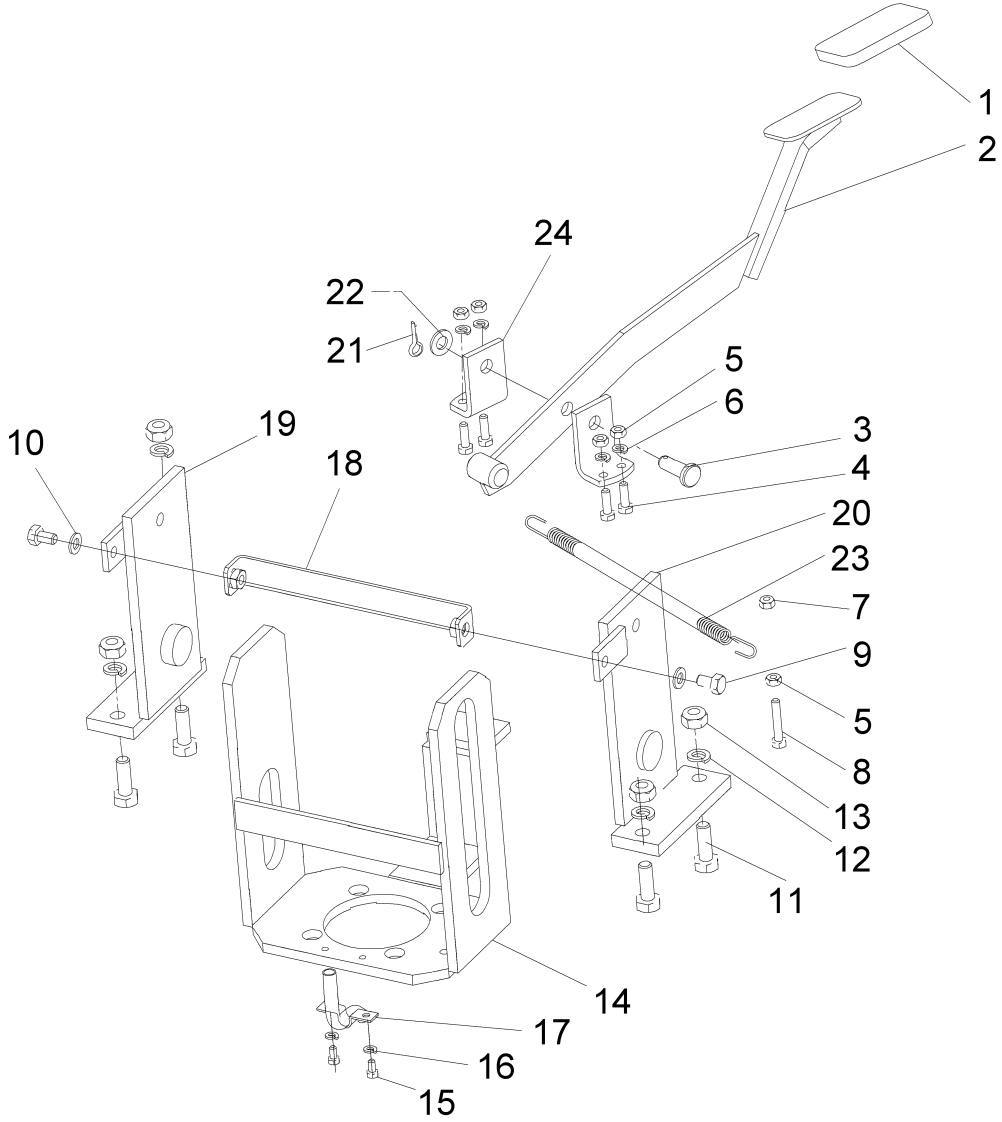

Bürstenaushebung / Brush lifting system / Rélevage des brosses

Pos.	Best. Nr. PN Ref.No.	Mat-Nr. Mat-No. Mat.No.	Stck. Qty. Qté.	Bezeichnung	Description	Designation	Abmessungen Measurement Mesurage	DIN / ISO	Bemerkungen Remarks Remarques
1	00155930	90094681		Pedalgummi	Pedal rubber	Caoutchouc de pédale	612 A		
2	01200360	01200360		Pedal	Pedal	Pédale			
3	00043450	13328075		Splintbolzen	Clevis pin	Boulon	10h11x30x25-St A2G	DIN 1434	
5	00053330	12022042		6kt.Mutter	Hexagon nut	Hexagon nut	M6-8 A2G	DIN 934	
6	00053400	12505046		Federring	Lock washer	Rondelle frein	A6-MP-VERZ.,W-CHROM.	DIN 128	
7	00051520	12040044		6kt.Mutter	Hexagon nut	Hexagon nut	M6-6 A2G	DIN 985	
9	00053090	11038213		6kt.Schraube	Hexagon screw	Hexagon screw	M8x20-8.8 A2G	DIN 933	
10	00053750	12310041		Scheibe	Washer	Washer	A8,4-140HV-St A2G	DIN 125	
11	00053160	11038379		6kt.Schraube	Hexagon screw	Hexagon screw	M10x30-8.8 A3G	DIN 933	
12	00053420	12505061		Federring	Lock washer	Rondelle frein	A10-MP-VERZ.,W-CHROM.	DIN 128	
13	00053360	12022067		6kt.Mutter	Hexagon nut	Hexagon nut	M10-8 A3G	DIN 934	
14	01200380	01200380		Motorhalter	Engine holder	Support de moteur			
15	00054680	11038023		6kt.Schraube	Hex.bolt	Vis à 6 pans	M5x10-8.8 A2G	DIN 933	
16	00054170	12505038		Federring	Lock washer	Rondelle frein	A5-MP-Verz.,W-Chrom.	DIN 128	
17	01200390	01200390		Sprühdüse	Spraying nozzle	Pulvérisateur			
18	01200400	01200400		Träger	Carrier	Poutre			
19	01200410	01200410		Haltewinkel rechts	Support angle R.H.	Équerre de fixation à droite			
20	01200420	01200420		Haltewinkel links	Support angle L.H.	Équerre de fixation à gauche			
21	00551410	13280110		Splint	Cotter pin	Goupille fendue	3,2x16-St A3G	ISO 1234	
22	00053760	12310058		Scheibe	Washer	Washer	A10,5-140HV-St A2G	DIN 125	
23	01200430	01200430		Zugfeder	Tension spring	Ressort de traction			
24	00879080	90199001		Winkel	Angle	Angle			

Saugmotor - Verkleidung / Vacuum Motor - Covering / Moteur d'aspiration - Revêtement

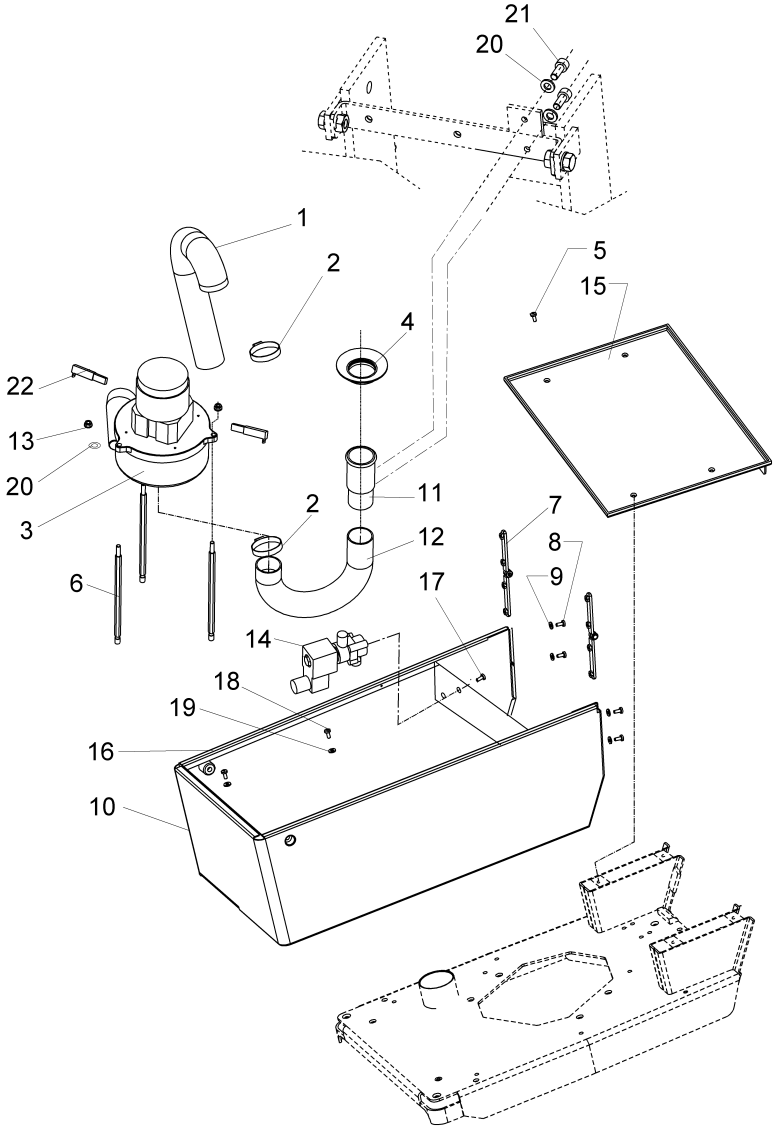

Saugmotor - Verkleidung / Vacuum Motor - Covering / Moteur d'aspiration - Revêtement

Pos.	Best. Nr. PN Ref.No.	Mat-Nr. Mat-No. Mat.No.	Stck. Qty. Qté.	Bezeichnung	Description	Designation	Abmessungen Measurement Mesurage	DIN / ISO	Bemerkungen Remarks Remarques
1	01200450	01200450	1	Schlauch	Hose	Tuyau			
2	00961480	17533092	2	Schlauchschelle	Hose clamp	Agrafe de tuyau	A-32-50x9-C6-W4	DIN 3017	
3	00481370	90573627	1	Saugmotor	Suction motor	Moteur d´aspiration	24V 2-stufig		
4	01200480	01200480	1	Dichtung	Seal	Joint			
5	01201950	01201950	4	Schraube	Screw	Vis	M5x25		
6	01200490	01200490	3	Stehbolzen	Bolt	Boulon			
7	01200500	01200500	2	Scharnier	Hinge	Charniere			
8	00108650	11175189	4	Linsenschraube	Fillister-head screw	Vis de lentille	M5x12-4.8-H A2G	DIN 7985	
9	00053720	12310025	4	Scheibe	Washer	Washer	A5,3-140HV-St A2G	DIN 125	
10	01200510	01200510	1	Verkleidung	Covering	Revêtement			
11	01200520	01200520	1	Schlauchstutzen	Hose connecting piece	Manchon de tuyau			
12	01200530	01200530	1	Saugschlauch	Suction hose	Tuyau d'aspiration			
13	00051520	12040044	3	6kt.Mutter	Hexagon nut	Hexagon nut	M6-6 A2G	DIN 985	
14	01200540	01200540	1	Magnetventil	Electrovalve	Electro vanne			
15	01200550	01200550	1	Batterieträger	Battery carrier	Support de batterie			
16	01200560	01200560	2	Dichtung	Seal	Joint			
19	00054170	12505038	6	Federring	Lock washer	Rondelle frein	A5-MP-Verz.,W-Chrom.	DIN 128	
20	00053730	12310033	5	Scheibe	Washer	Washer	A6,4-140HV-St A2G	DIN 125	
22	00049280	00049280	1	Kohlebürste	Carbon brush	Brosse de charbon			

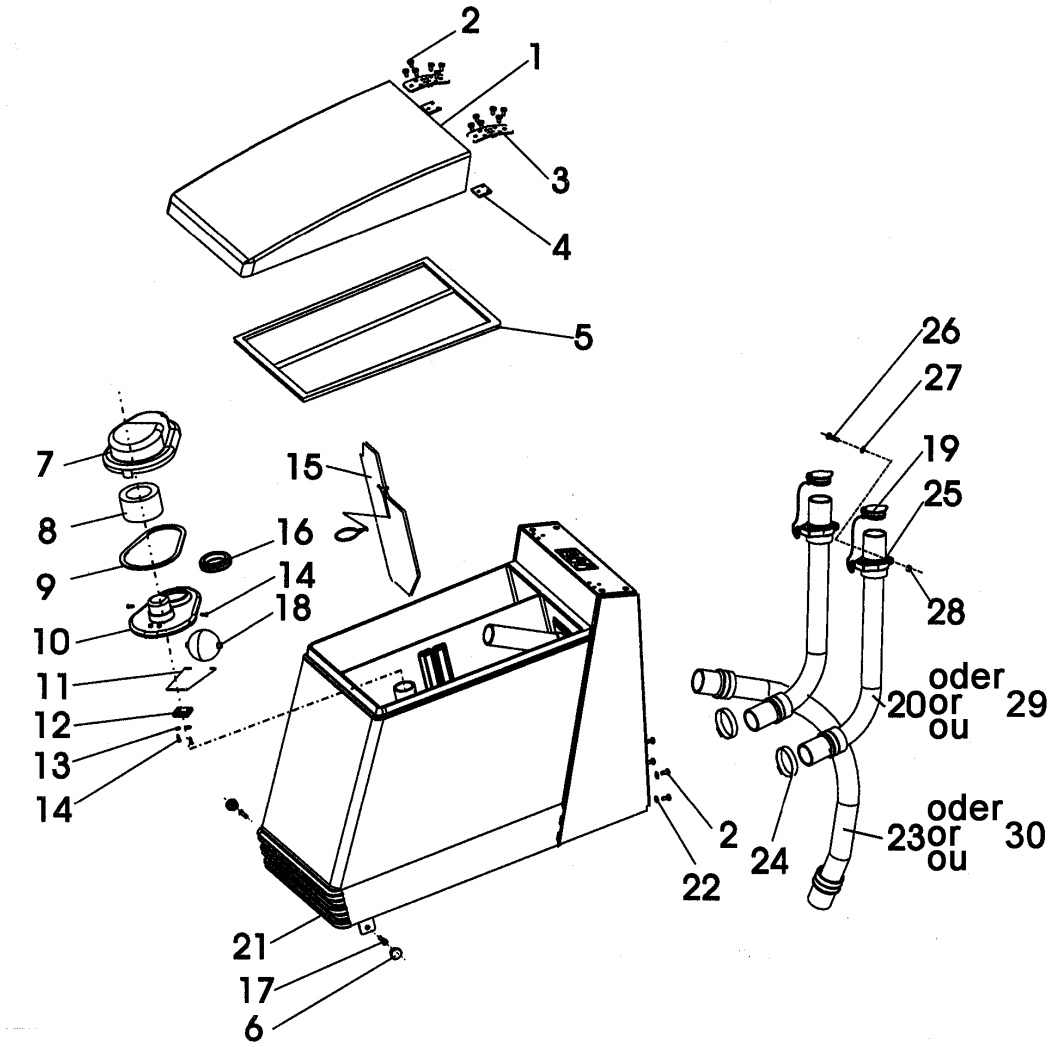
2
1
3
4
5
26
27
19
25
28
7
8
9
10
11
12
13
14
15
16
14
18
oder
or
ou
20
29
oder
or
ou
23
30
24
2
22
21
17
6

Behälter / Tank / Réservoir

Pos.	Best. Nr. PN Ref.No.	Mat-Nr. Mat-No. Mat.No.	Stck. Qty. Qté.	Bezeichnung	Description	Designation	Abmessungen Measurement Mesurage	DIN / ISO	Bemerkungen Remarks Remarques
1	01200580	01200580	1	Deckel	Cover	Couvercle			
3	01200590	01200590	2	Scharnier	Hinge	Charniere			
4	01200600	01200600	2	Blech	Sheet metal	Tôle			
5	01200610	01200610	1	Dichtung	Seal	Joint			
6	01200620	01200620	1	Kappe	Cap	Capot			
7	00172070	90251323	1	Gehäuse	Housing	Boîtier			
8	00172040	90251372	1	Filter	Filter	Filtre			
9	00961470	90251349	1	Dichtung	Seal	Joint			
10	00172060	90251331	1	Gehäuse	Housing	Boîtier			
11	00961460	90251364	1	Bügel	Handle	Étrier			
12	01200680	01200680	1	Halter	Support	Support			
13	00053710	12310017	2	Scheibe	Washer	Rondelle	B4,3-140HV-St A2G	DIN 125	
14	01201980	01201980	4	Schraube	Screw	Vis	3,5x12,7		
15	01200690	01200690	1	Schwallwand	Gush water wall	Paroi de son			
16	01200700	01200700	1	Dichtung	Seal	Joint			
17	00022190	11126034	2	Zylinderschraube	Cylinder head screw	Vis de cylindre	M6x20-8.8 A2G	DIN 912	
18	00172050	90251356	1	Schwimmer	Float	Flotteur			
19	01200720	01200720	2	Stopfen mit kette	Plug with chain	Bouchon avec chaîne			
20	01200730	96106711	2	Schlauch, kpl. (580mm)	Hose cpl. (580mm)	Tuyau, cpl. (580mm)			
21	01200740	01200740	1	Tank mit Rahmen	tank and frame	Cadre			
22	00053720	12310025	4	Scheibe	Washer	Washer	A5,3-140HV-St A2G	DIN 125	
23	01200750	90469602	1	Saugschlauch (650mm)	Suction hose (650mm)	Tuyau d'aspiration (650mm)			
25	01204920	01204920	1	Klammer	Clamp	Attache			
26	00126260	11126299	1	Zylinderschraube	Cylinder head screw	Vis de cylindre	M5x20-8.8 A2G	DIN 912	
27	01204380	01204380	1	Scheibe	Washer	Rondelle	5.2x10x1.6		
28	00051340	12040036	1	6kt.Mutter	Hexagon nut	Hexagon nut	M5-6 A2G	DIN 985	

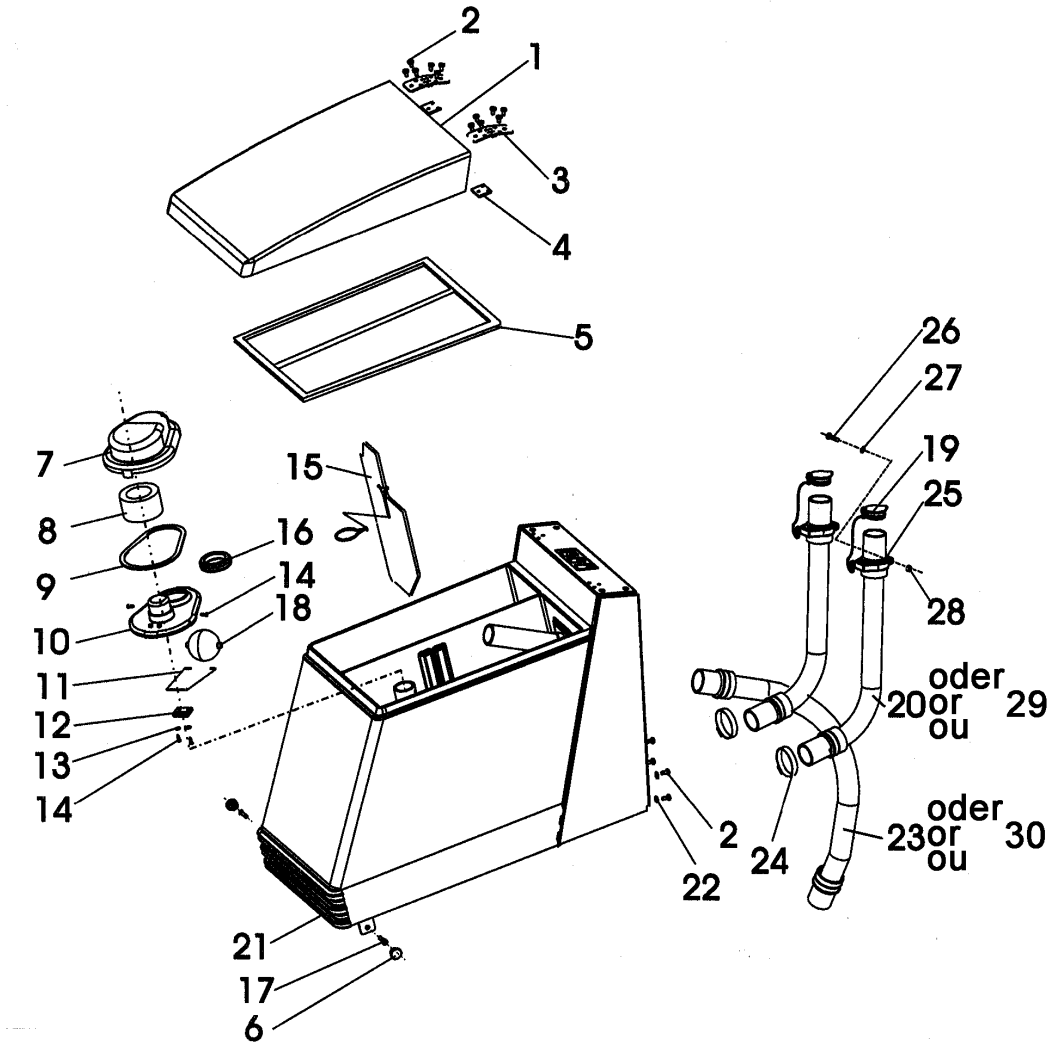
2
1
3
4
5
26
27
19
25
28
7
8
9
10
11
12
13
14
15
16
14
18
oder
or
ou
20
29
oder
or
ou
23
30
24
2
22
21
17
6

Behälter / Tank / Réservoir

Pos.	Best. Nr. PN Ref.No.	Mat-Nr. Mat-No. Mat.No.	Stck. Qty. Qté.	Bezeichnung	Description	Designation	Abmessungen Measurement Mesurage	DIN / ISO	Bemerkungen Remarks Remarques
29	00111640	97090187	2	Schlauch (700mm)	Hose (700mm)	Tuyau (700mm)			
30	00471460	96106703	1	Schlauch (750mm)	Hose (750mm)	Tuyau (750mm)			

Holm - Behälter / Handle - Tank / Poignée - Réservoir

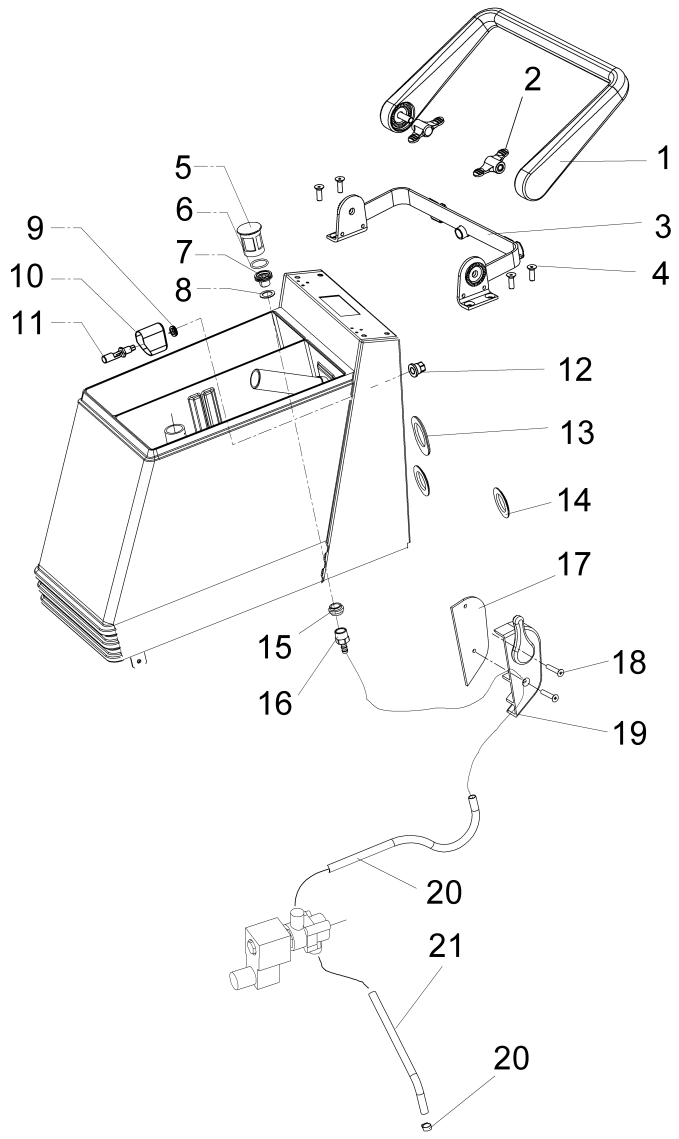

Holm - Behälter / Handle - Tank / Poignée - Réservoir

Pos.	Best. Nr. PN Ref.No.	Mat-Nr. Mat-No. Mat.No.	Stck. Qty. Qté.	Bezeichnung	Description	Designation	Abmessungen Measurement Mesurage	DIN / ISO	Bemerkungen Remarks Remarques
1	00752030	96044060		Griff	Handle	Étrier			
2	01200770	01200770		Knopfgriff	Hand-grip	Prise de bouton			
3	01200780	01200780		Griffbügel	Grasp handle	Étrier			
5	01200790	01200790		Filtersieb	Filter screen	Filtre du filtre			
6	01200800	01200800		O-Ring	O-ring	Joint circulaire	30x3		
7	01200810	01200810		Rohrstutzen	Pipe socket	Manchon de tube			
8	01200820	01200820		Dichtung	Seal	Joint			
9	01200830	01200830		Dichtung	Seal	Joint			
10	01200840	01200840		Abdeckung	Cover	Couverture			
11	01200850	01200850		Schwimmerschalter	Float switch	Interrupteur			
13	01200860	01200860		Stopfen	Plug	Bouchon			
14	01200870	01200870		Stopfen	Plug	Bouchon			
15	01200880	01200880		Dichtung	Seal	Joint			
16	01200890	01200890		Schlauchstutzen	Hose connecting piece	Manchon de tuyau			
17	01200900	01200900		Halter	Support	Support			
19	01200910	01200910		Ventil	Valve	Soupape			
20	01201600	01201600	2	Schlauch	Hose	Tuyau			
21	01200750	90469602		Saugschlauch (650mm)	Suction hose (650mm)	Tuyau d'aspiration (650mm)			

Saugfußaushebung - Schlauch (7880) - Handrohr (7881) - Saugdüse (7883) / Lifting for squegee - Hose (7880) - Pipe handle (7881) - Suction nozzle (7883) / Rélevage du suceur - Tuyau (7880) - Tube d'aspiration (7881) - Bec d´aspiration (7883)

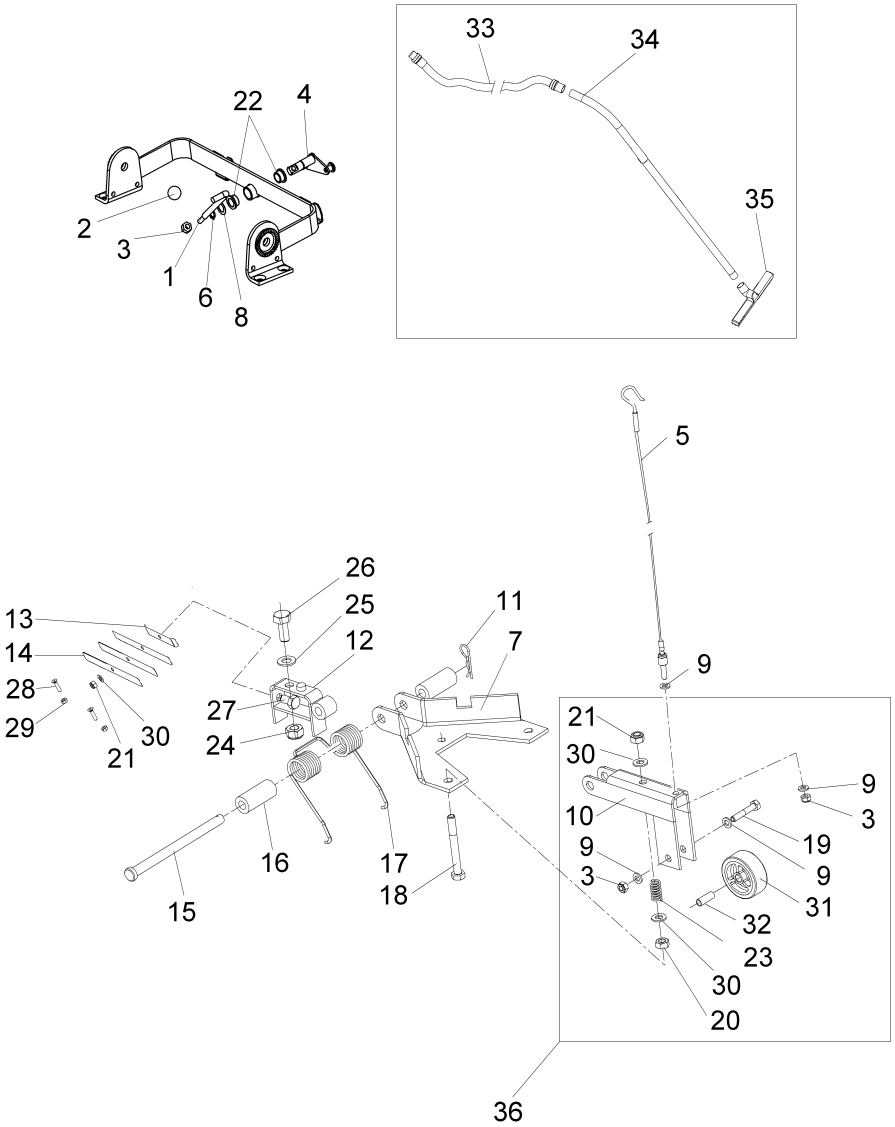

Saugfußaushebung - Schlauch (7880) - Handrohr (7881) - Saugdüse (7883) / Lifting for squegee - Hose (7880) - Pipe handle (7881) - Suction nozzle (7883) / Rélevage du suceur - Tuyau (7880) - Tube d'aspiration (7881) - Bec d´aspiration (7883)

Pos.	Best. Nr. PN Ref.No.	Mat-Nr. Mat-No. Mat.No.	Stck. Qty. Qté.	Bezeichnung	Description	Designation	Abmessungen Measurement Mesurage	DIN / ISO	Bemerkungen Remarks Remarques
1	01200950	01200950	1	Hebel	Lever	Levier			
2	00154670	17140021	1	Kugelknopf	Ball button	Bouton	C25xM8-FS	DIN 319	
3	00051520	12040044	3	6kt.Mutter	Hexagon nut	Hexagon nut	M6-6 A2G	DIN 985	
4	01200970	01200970	1	Mitnehmer	Carrier	Entraîneur			
5	01200980	01200980	1	Seil	Rope	Câble			
6	00072440	12610036	1	Sicherungsring	Circlip	Circlip	12x1-phos.	DIN 471	
7	01201000	01201000	1	Saugfußhalter	Holder for squeegee	Support de suceur			
8	01201010	01201010	1	Scheibe	Washer	Rondelle	20x12,4x0,5		
9	00053730	12310033	4	Scheibe	Washer	Washer	A6,4-140HV-St A2G	DIN 125	
10	01201020	01201020	1	Radhalter	Wheel support	Support de roue			
11	00878210	90208927	1	Vorstecker	Cotter pin	Goupille			
12	01201040	01201040	1	Halter	Support	Support			
13	00158400	90211954	1	Flachfeder	Spring	Ressort			
14	01201060	01201060	3	Flachfeder	Spring	Ressort			
15	01201070	01201070	1	Bolzen	Bolt	Boulon			
16	01201080	01201080	2	Buchse	Bushing	Douille			
17	01201090	01201090	1	Flachfeder	Spring	Ressort			
18	00053130	11038304	1	6kt.Schraube	Hexagon screw	Hexagon screw	M8x55-8.8 A2G	DIN 933	
19	00535110	11038817	1	6kt.Schraube	Hex.bolt	Vis à 6 pans	M6x45-8.8 A2G	DIN 933	
20	00053350	12022059	1	6kt.Mutter	Hexagon nut	Hexagon nut	M8-8 A2G	DIN 934	
21	00051510	12040051	2	6kt.Mutter	Hexagon nut	Hexagon nut	M8-8 A2G	DIN 985	
22	01201100	01201100	2	Buchse	Bushing	Douille			
23	01201110	01201110	1	Flachfeder	Spring	Ressort			
24	00051500	12040069	1	6kt.Mutter	Hexagon nut	Hexagon nut	M10-6 A2G	DIN 985	
25	00053760	12310058	1	Scheibe	Washer	Washer	A10,5-140HV-St A2G	DIN 125	
26	00554310	11038858	1	6kt.Schraube	Hex.bolt	Vis à 6 pans	M10x25-10.9	DIN 933	
27	00053080	11038197	1	6kt.Schraube	Hexagon screw	Hexagon screw	M8x16 8.8 A2G	DIN 933	

Saugfußaushebung - Schlauch (7880) - Handrohr (7881) - Saugdüse (7883) / Lifting for squegee - Hose (7880) - Pipe handle (7881) - Suction nozzle (7883) / Rélevage du suceur - Tuyau (7880) - Tube d'aspiration (7881) - Bec d´aspiration (7883)

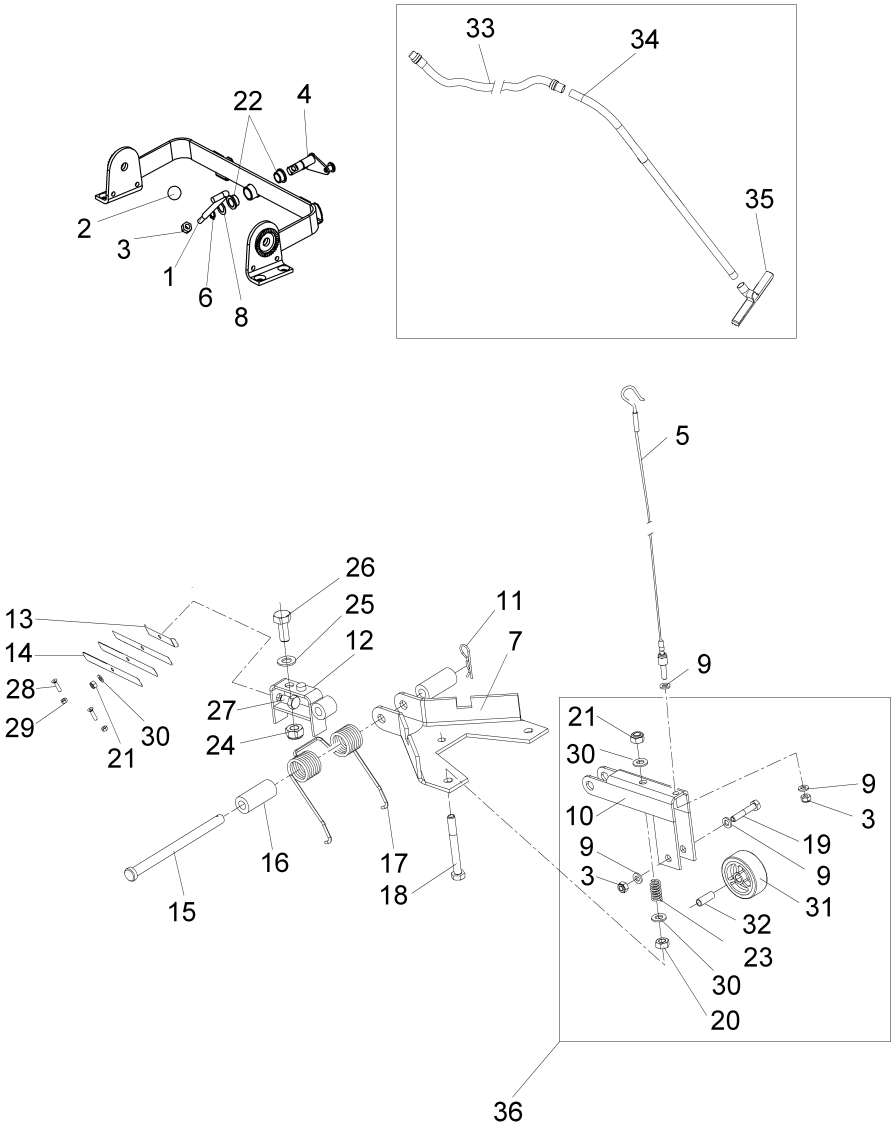

Saugfußaushebung - Schlauch (7880) - Handrohr (7881) - Saugdüse (7883) / Lifting for squegee - Hose (7880) - Pipe handle (7881) - Suction nozzle (7883) / Rélevage du suceur - Tuyau (7880) - Tube d'aspiration (7881) - Bec d´aspiration (7883)

Pos.	Best. Nr. PN Ref.No.	Mat-Nr. Mat-No. Mat.No.	Stck. Qty. Qté.	Bezeichnung	Description	Designation	Abmessungen Measurement Mesurage	DIN / ISO	Bemerkungen Remarks Remarques
28	00551160	11206216	2	Senkschraube	Countersunk screw	Vis à tête fraisée	M6x25-4.8-H A2G	DIN 965	
29	00053330	12022042	2	6kt.Mutter	Hexagon nut	Hexagon nut	M6-8 A2G	DIN 934	
30	00053750	12310041	7	Scheibe	Washer	Washer	A8,4-140HV-St A2G	DIN 125	
31	01201120	01201120	1	Rad	Wheel	Roue			
32	01201130	01201130	1	Buchse	Bushing	Douille			
33	99788000	99788000	1	Verlängerungsschlauch	Hose	TUYEAU	3m		
34	99788100	99788100	1	Saugrohr	Suction tube	TUBE D`ASPIRATION	130 cm		
35	99788300	99788300	1	Saugdüse	Suction nozzle	SUCEUR A EAU	38 cm		
36	01202270	01202270	1	Radhalter kpl.	Bracket wheel assy cpl.	Support de roue cpl.			

Saugfuß / Squegee / Suceur humide

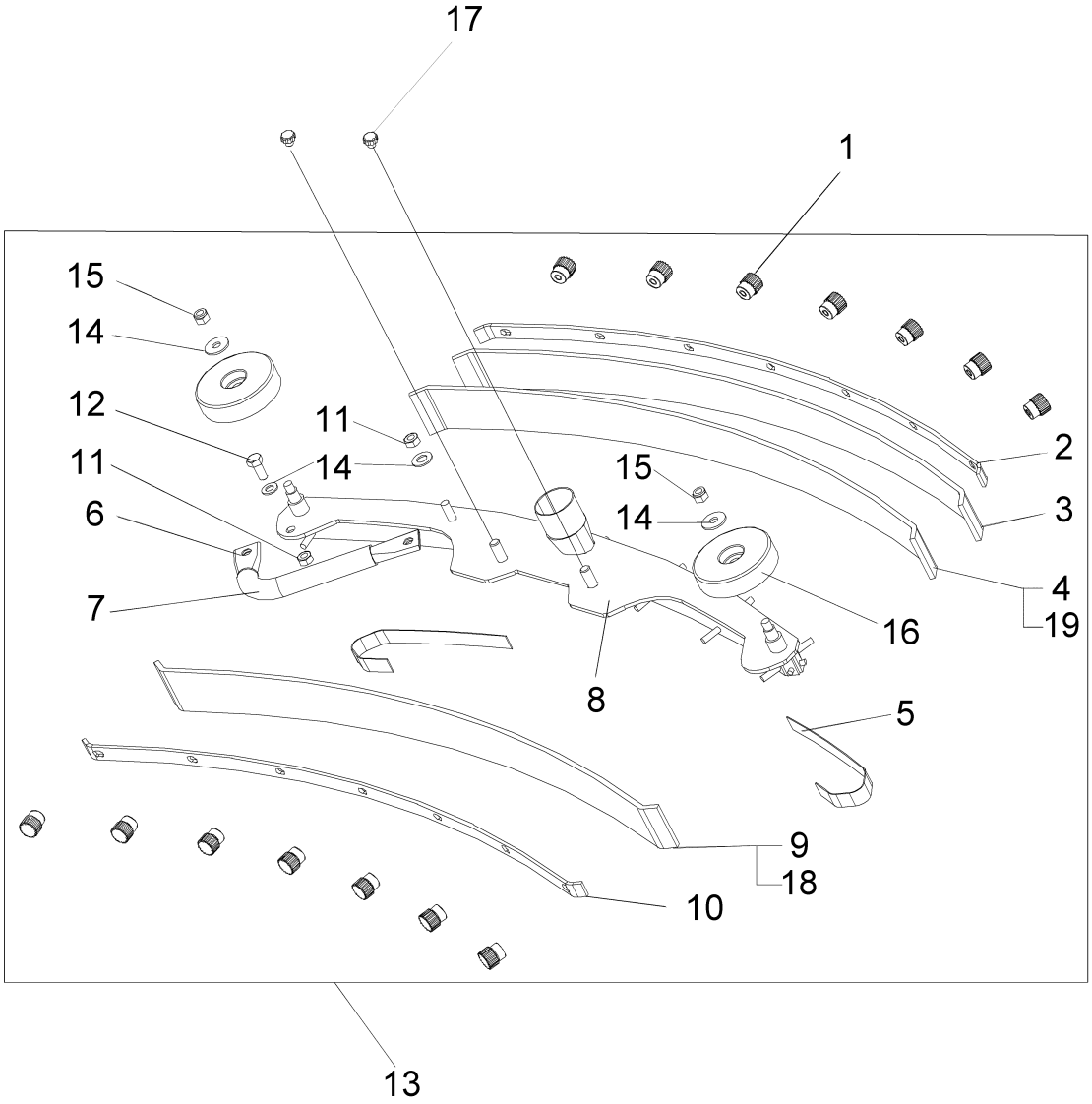

Saugfuß / Squegee / Suceur humide

Pos.	Best. Nr. PN Ref.No.	Mat-Nr. Mat-No. Mat.No.	Stck. Qty. Qté.	Bezeichnung	Description	Designation	Abmessungen Measurement Mesurage	DIN / ISO	Bemerkungen Remarks Remarques
1	00903210	12156055	14	Rändelmutter	Knurled nut	Écrou a molet	P 1612012-M6 PA6		
2	01057020	90392820	1	Leiste	Fitting strip	Liteau			
3	01057010	90392812	1	Stützleiste	Supporting border	Lisiere d'etancheite			
4	01057000	90392804	1	Dichtleiste, hinten, standard	Sealing strip, rear standard	Bord d'étanchéité, arrière standard			
5	01058070	90396540	2	U-Bügel	U-bow	Etrier-U			
6	00911330	90314048	1	Bügel	Handle	Étrier			
7	00911270	25842105	1	Schlauch	Hose	Tuyau	19x2,5 PVC-transp.	DIN 16940	
8	01201250	01201250	1	Saugfußhalter	Holder for squeegee	Support de suceur			
9	01056990	90392796	1	Dichtleiste vorne, standard	sealing strip front, standard	Bord d'étanchéité , standard avant,durables d'h			
10	01057030	90392853	1	Leiste	Fitting strip	Liteau			
11	00053350	12022059	2	6kt.Mutter	Hexagon nut	Hexagon nut	M8-8 A2G	DIN 934	
12	00053090	11038213	1	6kt.Schraube	Hexagon screw	Hexagon screw	M8x20-8.8 A2G	DIN 933	
13	01201280	01201280	1	Saugfuß	Squegee	Suceur humide			
14	00053750	12310041	4	Scheibe	Washer	Washer	A8,4-140HV-St A2G	DIN 125	
15	00051510	12040051	2	6kt.Mutter	Hexagon nut	Hexagon nut	M8-8 A2G	DIN 985	
16	01201290	01201290	2	Abweisrolle	Deflector roller	Bobine			
17	00706060	90117557	2	Einstellmutter	Adjusting nut	Écrou de réglage	M10		
18	01076990	90516113	1	PUR-Dichtleiste	PUR-sealing strip	Bord d'étanchéité PUR			
19	01076980	90516105	1	PUR-Dichtleiste	PUR-sealing strip	Bord d'étanchéité PUR			

Bedienfeld / Control panel / Plaque de service

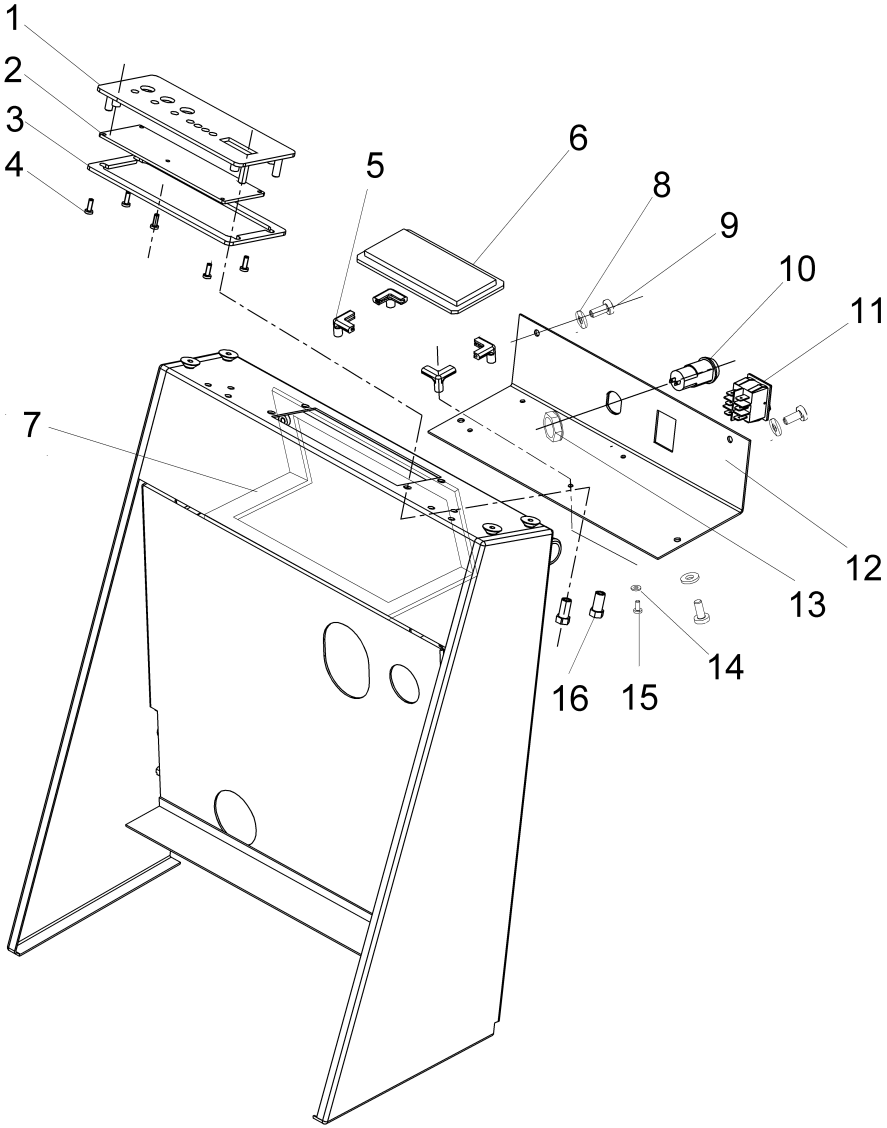

Bedienfeld / Control panel / Plaque de service

Pos.	Best. Nr. PN Ref.No.	Mat-Nr. Mat-No. Mat.No.	Stck. Qty. Qté.	Bezeichnung	Description	Designation	Abmessungen Measurement Mesurage	DIN / ISO	Bemerkungen Remarks Remarques
1	01201310	01201310	1	Armaturentafel	Instrument panel	Tableau de distribution			
2	01201320	01201320	1	Tastenfeld	Keyboard	Champ de touche			
3	01201330	01201330	1	Dichtung	Seal	Joint			
4	01202330	01202330	5	Schraube M3x5	screw M3x5				
5	01201340	01201340	4	Klammer	Clamp	Bride			
6	01201350	01201350	1	Steuereinheit	Controll unit	Commande de electronique			
7	01201360	01201360	1	Dichtung	Seal	Joint			
8	00053720	12310025	4	Scheibe	Washer	Washer	A5,3-140HV-St A2G	DIN 125	
9	00101460	11175171	4	Linsenschraube	Fillister-head screw	Vis de lentille	M5x10-4.8-H A2G	DIN 7985	
10	01201370	01201370	1	Schlüsselschalter	Key switch	Interrupteur clé			
11	01201380	01201380	1	Wippschalter (Bürsten Abwurf)	Rocker switch	Interrupteur bascule			
12	01201390	01201390	1	Abdeckplatte	Cover plate	Plaque de recouvrement			
13	01202360	01202360	1	Mutter	nut				
14	00053710	12310017	4	Scheibe	Washer	Rondelle	B4,3-140HV-St A2G	DIN 125	
15	01202370	01202370	4	Schraube	screw				
16	01202380	01202380	4	Mutter	nut				

Elektrische Ausrüstung / Electrical equipment / Installation electrique

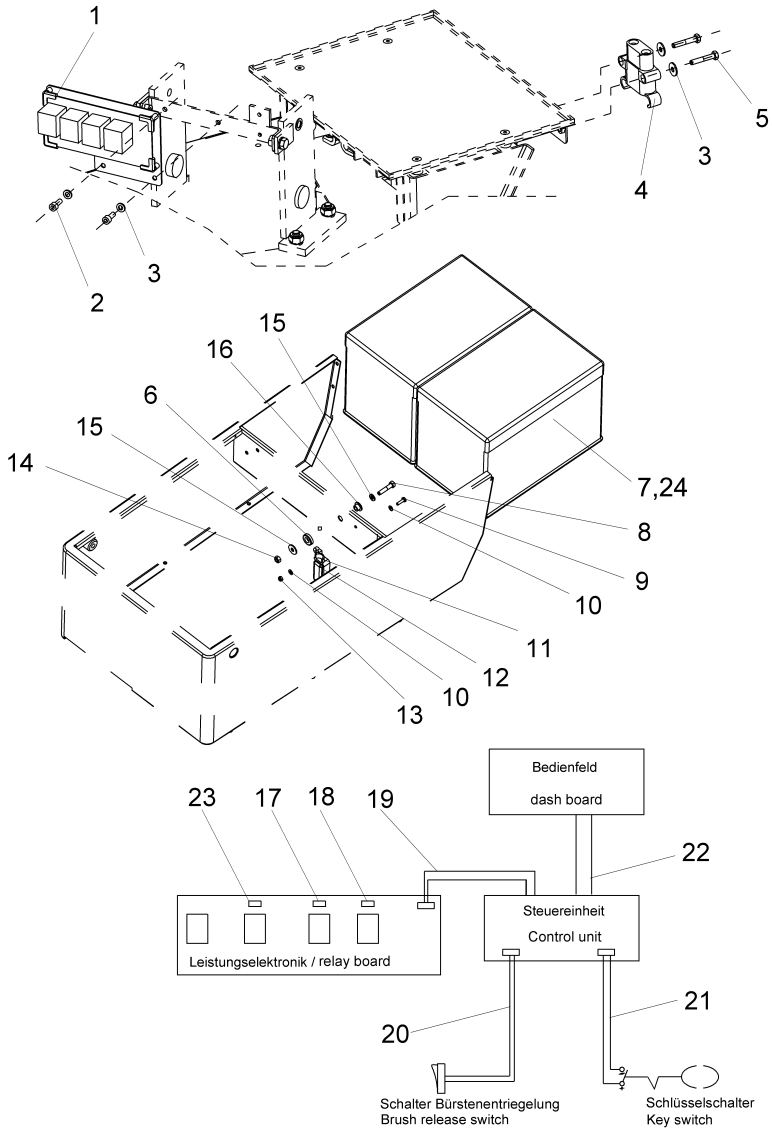

Elektrische Ausrüstung / Electrical equipment / Installation electrique

Pos.	Best. Nr. PN Ref.No.	Mat-Nr. Mat-No. Mat.No.	Stck. Qty. Qté.	Bezeichnung	Description	Designation	Abmessungen Measurement Mesurage	DIN / ISO	Bemerkungen Remarks Remarques
1	01201400	01201400	1	Relaistafel	Relais board	Tableau de relais			
2	01202400	01202400	2	6kt.Schraube	Hexagon screw	Vis à 6 pans	M6x14		
3	00053730	12310033	4	Scheibe	Washer	Washer	A6,4-140HV-St A2G	DIN 125	
4	01201410	01201410	1	Batteriestecker	Battery plug	Prise de courant de batterie			
5	00053290	11038130	2	6kt.Schraube	Hexagon screw	Hexagon screw	M6x35-8.8 A2G	DIN 933	
6	01202410	01202410	2	Unterlegscheibe	washer				
7	99742100	99742100	1	Batterie,Block	Battery	Batterie	12V/60Ah GiS		
8	00053040	11038122	2	6kt.Schraube	Hex.bolt	Vis à 6 pans	M6x30-8.8 A2G	DIN 933	
9	00054410	11038049	2	6kt.Schraube	Hex.bolt	Vis à 6 pans	M5x16-8.8 A2G	DIN 933	
10	00053720	12310025	4	Scheibe	Washer	Washer	A5,3-140HV-St A2G	DIN 125	
11	00903510	19789148	1	Sicherungshalter	Fuse holder	Appui à fusible			
12	00903550	19731173	1	Sicherungseinsatz	Fuse	Fusible	B50 T2	DIN 72581	
13	01202420	01202420	2	Mutter	Nut	Ecrou	M5		
14	00051520	12040044	3	6kt.Mutter	Hexagon nut	Hexagon nut	M6-6 A2G	DIN 985	
15	00135120	12332011	4	Scheibe	Washer	Washer	6,4-140HV-St A3G	DIN 9021	
16	01201450	01201450	2	Buchse	Bushing	Douille			
17	00748790	19731380	1	Stecksicherung	Fuse	Fusible de mise	25A		
18	00906120	19731181	1	Sicherungseinsatz	Fuse	Fusible	C5A T3	DIN 72581	
19	XXXXXXXX		1	noch keine ET-Nummer vergeben	no part-No. til yet	encore aucun part-No. ne donne			Kabel Steuereinheit
20	XXXXXXXX		1	noch keine ET-Nummer vergeben	no part-No. til yet	encore aucun part-No. ne donne			Kabelbaum Bürstenentriegelung
21	XXXXXXXX		1	noch keine ET-Nummer vergeben	no part-No. til yet	encore aucun part-No. ne donne			Kabel Schlüsselschalter
22	01202490	01202490	1	Flachbandkabel	flat cable				
23	00152060	19731157	1	Sicherungseinsatz	Fuse	Fusible	T3-C30A	DIN 72581	
24	99742600	99742600	1	Blockbatterie	Block battery	BATTERIE 12V 50AH DRYFIT	12V/50Ah Giv		

Drawing C:\Program Files (x86)\Hako_ETK\Logo\Print\Ruckseite E-Listen.jpg not found!